DURABLE

SINCE 1920

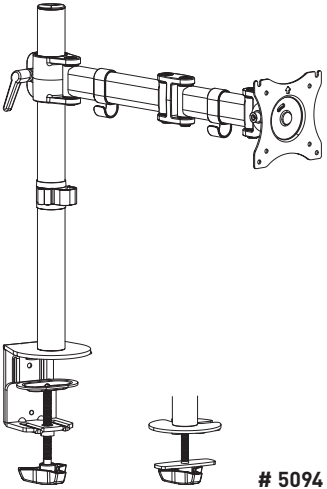

 # 5094

MONITOR HALTERUNG SELECT FÜR 1 MONITOR, TISCHBEFESTIGUNG

MONITOR MOUNT SELECT FOR 1 SCREEN, DESK MOUNT

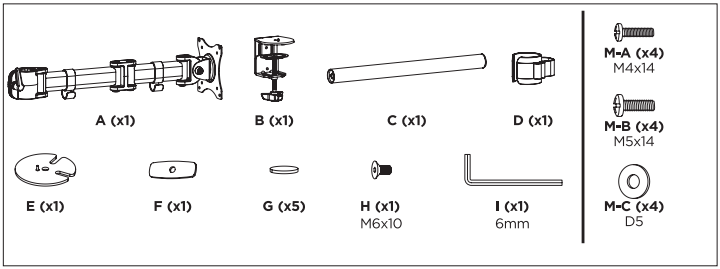
A (x1)
B (x1)
C (x1)
D (x1)
E (x1)
F (x1)
G (x5)
H (x1)
M6x10
I (x1)
6mm
M-A (x4)
M4x14
M-B (x4)
M5x14
M-C (x4)
D5

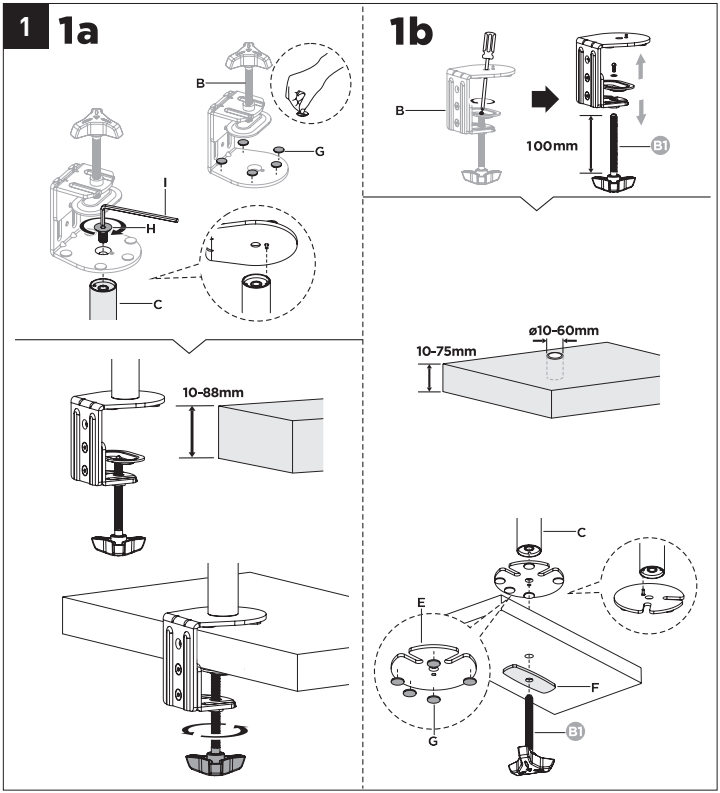
1
1a
B
G
I
H
C
10-88mm
1b
B
100mm
B1
ø10-60mm
10-75mm
C
E
F
G
B1

2

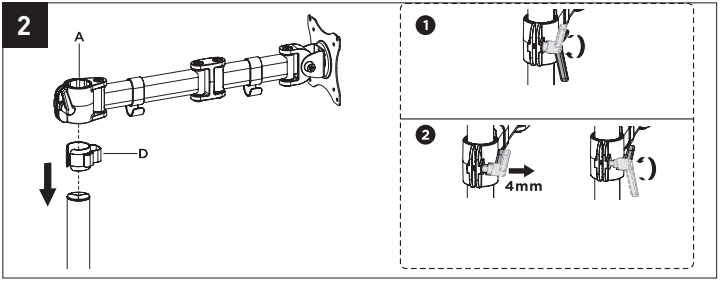

3

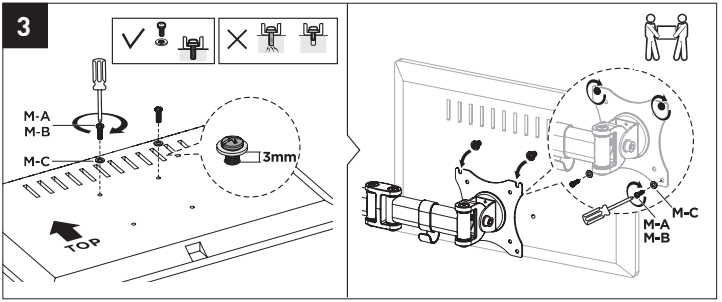

4

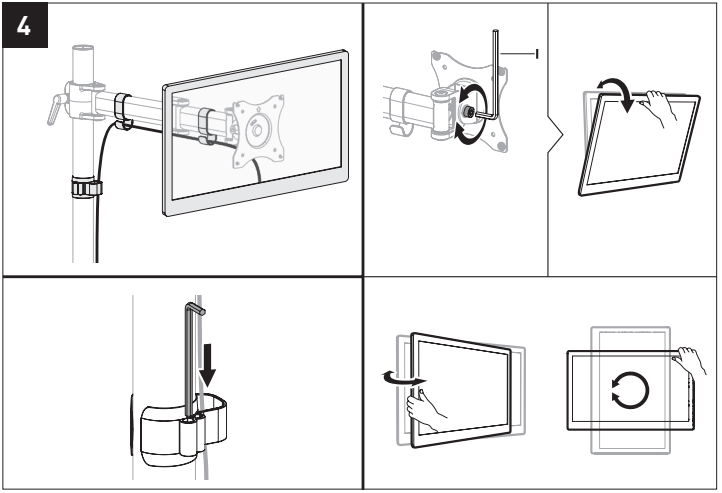

DE Originalgebrauchsanweisung 4
EN Translation of the original instructions 8
FR Traduction de la notice originale 12
ES Traducción del manual original 16
NL Vertaling van de oorspronkelijke gebruiksaanwijzing 20
IT Traduzione delle istruzioni originali 24
SV Översättning av bruksanvisning i original 28
PL Tłumaczenie instrukcji oryginalnej 32
RU Перевод оригинального руководства по эксплуатации 36

Bestimmungsgemäßer Gebrauch

Das Produkt ist zur Befestigung von Monitoren an Tischen in trockenen Innenräumen innerhalb der angegebenen Belastungsgrenzen bestimmt (▶ siehe „Technische Daten“ auf Seite 7).
Führen Sie nur Tätigkeiten durch, die in dieser Gebrauchsanweisung beschrieben sind. Jede andere Verwendung ist unerlaubter Fehlgebrauch. Der Hersteller haftet nicht für Schäden die hieraus entstehen.

Zu Ihrer Sicherheit

Grundlegende Sicherheitshinweise

- Für einen sicheren Umgang mit diesem Produkt muss der Benutzer diese Gebrauchsanweisung vor Inbetriebnahme gelesen und verstanden haben.
- Beachten Sie alle Sicherheitshinweise! Wenn Sie die Sicherheitshinweise missachten, gefährden Sie sich und andere. Bewahren Sie diese Gebrauchsanweisung für die Zukunft auf und halten Sie diese stets in Reichweite.
- Wenn Sie das Produkt verkaufen oder weitergeben, händigen Sie unbedingt auch diese Gebrauchsanweisung aus.
- Benutzen Sie das Produkt nur, wenn es einwandfrei in Ordnung ist. Ist das Produkt oder ein Teil davon defekt, kontaktieren Sie unseren Service.
- Dieses Produkt ist nicht dafür bestimmt, durch Personen mit eingeschränkten physischen, sensorischen oder geistigen Fähigkeiten oder Mangel an Erfahrung und/oder Wissen benutzt zu werden, es sei denn, sie werden durch eine für ihre Sicherheit zuständige Person beaufsichtigt oder erhielten von dieser Anweisungen, wie das Produkt zu benutzen ist.

Lieferumfang

Hinweis:
Sollte eines der Teile fehlen oder beschädigt sein, wenden Sie sich bitte an den Service.

Montage

ACHTUNG!
Gefahr von Sachschäden!
Achten Sie darauf, keine Kabel einzuklemmen oder zu quetschen.

▶ siehe Abbildung 1

1a
Befestigung mit Klemme

1b
Befestigung mit Tülle
▶ siehe Abbildung 2

1. Drehen Sie den Griff bis zum Anschlag nach oben, um den Doppelarmadapter am Mast zu befestigen.
2. Ziehen Sie den Griff nach außen und lassen Sie ihn dann los. Der Griff kehrt automatisch in die untere Position zurück. Wiederholen Sie den gleichen Vorgang, um den Adapter zu befestigen.

▶ siehe Abbildung 3
Auf richtige Schraubenlänge achten!
▶ siehe Abbildung 4

Hinweis:
Wenn der Monitor nicht in der gewünschten Position anhält, ziehen Sie die Schraube wie gezeigt an.

Reinigung und Wartung

ACHTUNG!
Gefahr von Produktschäden!
Benutzen Sie keine scheuernden oder scharfen Gegenstände oder aggressive Reinigungsmittel.
Verwenden Sie keine Lösungsmittel.

- Um nachlassender Beweglichkeit durch Staubablagerungen vorzubeugen, ist eine regelmäßige Staubbeseitigung auf der Monitorhalterung zu empfehlen.
- Wischen Sie das Produkt trocken oder mit einem leicht feuchten Mikrofasertuch ab.
- Monitorhalterung und Tischbefestigung regelmäßig auf Sicherheit und Stabilität prüfen.

Serviceadresse

DURABLE
Hunke & Jochheim GmbH & Co. KG
Service
Grünlandweg 1-5
58640 Iserlohn

Entsorgung

Produkt entsorgen

Qualität und Recyclingfähigkeit

Mit der getrennten Entsorgung führen Sie die Altgeräte dem Recycling oder anderen Formen der Wiederverwertung zu. Sie helfen damit zu vermeiden, dass u. U. belastende Stoffe in die Umwelt gelangen.

Verpackung entsorgen

Die Verpackung besteht aus Karton und entsprechend gekennzeichneten Kunststoffen, die wiederverwertet werden können.

– Führen Sie diese Materialien der Wiederverwertung zu.

Technische Daten

Produktname	Monitorhalter
VESA-Platte geeignet für Monitorlochabstände	75×75 mm 100×100 mm
Gewicht Monitor	0–8 kg

Intended use

The product is intended for mounting monitors on tables in dry interior spaces within the load limits given (▶ see “Technical data” on page 11).
Perform only the activities described in this user manual. Any other use constitutes unauthorised misuse. The manufacturer accepts no liability for damage resulting from it.

For your safety

Basic safety instructions

- The user must have read and understood this user manual before starting to use the product to ensure safe handling.
- Follow all safety instructions! You put yourself and others at risk if you disregard these instructions. Retain this user manual for future reference and always keep it within easy reach.
- If you ever sell or pass on the product, please ensure that you also hand over this user manual.
- Use this product only if it is in perfect working order. Please contact our service team if the product or a part thereof is faulty.
- This product is not designed to be used by persons with limited physical, sensory or mental capabilities or a lack of experience and/or knowledge unless they are supervised by a person responsible for their safety or have received instructions from them on how to use the product.

Scope of Delivery

i

Note:
Please contact our service team if one of the parts are missing or damaged.

Assembly

WARNING!
Risk of property damage!
Take care not to clamp in or squeeze any cables.

▶ see figure 1

1a
Clamp Mounting

1b
Grommet Mounting
▶ see figure 2

1. Turn the handle upward to the limit to tighten the dual arm adapter to the pole.
2. Pull the handle outward and then release it, the handle will return to the down position automatically. Repeat the same process to tighten the adapter.

▶ see figure 3
Pay attention to the correct screw length!
▶ see figure 4

Note:
If the display does not stop at your desired position, tighten the screw as shown.

Cleaning and maintenance

WARNING!
Risk of product damage!
Do not use any abrasive or sharp objects or aggressive cleaning agents.
Do not use any solvents.

- In order to prevent the movement from decreasing due to dust deposits, regular dust removal on the monitor bracket is recommended.
- Wipe the product with a dry or slightly damp microfibre cloth.
- Regularly check the monitor bracket and table mount for safety and stability.

Service address

DURABLE
Hunke & Jochheim GmbH & Co. KG
Service
Grünlandweg 1-5
58640 Iserlohn

Disposal

Disposing of product

Qualität und Recyclingfähigkeit

With separate waste disposal you send old appliances for recycling or to other forms of reprocessing. In this way, you help to prevent hazardous substances potentially being released into the environment.

Disposing of packaging

The packaging is made of cardboard and appropriately marked plastics that can be recycled.

- Send these materials for recycling.

Technical data

Product name	Monitor bracket
VESA plate suitable for Monitor hole spacing	75×75 mm 100×100 mm
Monitor weight	0–8 kg

Utilisation conforme

Le produit est destiné à la fixation d'écrans sur des tables dans des locaux secs à l'intérieur des limites de charges indiquées (▶ voir « Caractéristiques techniques » à la page 15).
Effectuez uniquement les opérations décrites dans ce mode d'emploi. Toute autre utilisation est considérée comme non conforme. Le fabricant décline toute responsabilité pour les dommages qui en résultent.

Pour votre sécurité

Consignes de sécurité de base

- Pour une utilisation sûre de ce produit, l'utilisateur doit avoir lu et compris ce mode d'emploi avant la mise en service.
- Respectez toutes les consignes de sécurité ! Le non-respect des consignes de sécurité constitue un danger pour vous et pour d'autres personnes. Conservez ce mode d'emploi et gardez-le toujours à portée de main.
- Si vous vendez ou donnez le produit, remettez également impérativement ce mode d'emploi au nouvel utilisateur.
- Utilisez uniquement le produit s'il est en parfait état. Si le produit ou une pièce du produit est défectueux, contactez notre service après-vente.
- Ce produit n'est pas destiné à être utilisé par des personnes aux capacités physiques, sensorielles ou mentales réduites ou manquant d'expérience et/ou de connaissances, à moins que ces personnes soient surveillées par une personne responsable de leur sécurité ou qu'elles aient été familiarisées avec l'utilisation du produit.

Contenu de la livraison

Remarque :
Si une de ces pièces manque ou est endommagée, veuillez vous adresser au service après-vente.

Montage

ATTENTION !
Risque de dommages matériels !
Veillez à ne pas coincer ou écraser des câbles.

▶ voir illustration 1

1a
Fixation avec pince

1b
Fixation avec douille
▶ voir illustration 2

1. Tournez la poignée vers le haut jusqu'à la butée pour fixer l'adaptateur à double bras sur la barre verticale.
2. Tirez la poignée vers l'extérieur puis relâchez-la. La poignée revient automatiquement dans sa position basse. Répétez la même procédure pour fixer l'adaptateur.

▶ voir illustration 3
Vérifier que la longueur de vis est correcte !
▶ voir illustration 4

Remarque :
Si le moniteur ne s'arrête pas dans la position souhaitée, serrez la vis conformément à l'illustration.

Nettoyage et entretien

ATTENTION !
Risque de dommages sur le produit !
N'utilisez pas d'objets abrasifs ou coupants ou de produits nettoyants agressifs.
N'utilisez pas de solvants.

- Pour éviter une diminution de la mobilité due aux dépôts de poussière, il est recommandé d'éliminer régulièrement la poussière sur le support de l'écran.
- Frottez le produit à sec ou avec un chiffon en microfibres légèrement humide.
- Contrôlez régulièrement la sécurité et la stabilité du support de l'écran et de la fixation sur la table.

Adresse du service après-vente

DURABLE
Hunke & Jochheim GmbH & Co. KG
Service après-vente
Grünlandweg 1-5
58640 Iserlohn

Élimination

Élimination du produit

Qualität und Recyclingfähigkeit

La collecte séparée des déchets permet de recycler et de réutiliser sous d'autres formes les appareils usagés. Vous contribuez ainsi à éviter que des substances polluantes ne se retrouvent dans l'environnement.

Élimination de l'emballage

L'emballage se compose de carton et de plastiques identifiés comme tels qui peuvent être réutilisés.

– Faites recycler ces matériaux.

Caractéristiques techniques

Nom du produit	Support d'écran
Plaque VESA appropriée pour Écartements de trous d'écran	75×75 mm 100×100 mm
Poids de l'écran	0-8 kg

Utilización adecuada

El producto ha sido diseñado para fijar monitores en mesas, en recintos secos dentro de los límites de carga indicados (▶ ver "Datos técnicos" en la página 19).
Realice solo las tareas descritas en estas instrucciones de uso. Cualquier utilización distinta será considerada una utilización incorrecta no autorizada. El fabricante no asumirá responsabilidad alguna por los daños resultantes de ello.

Por su seguridad

Indicaciones generales de seguridad

- Para una manipulación segura de este producto, el usuario tiene que haber leído y comprendido las presentes instrucciones de uso antes de la puesta en funcionamiento.
- ¡Respete todas las indicaciones de seguridad! Si no tiene en cuenta las indicaciones de seguridad, se pondrá en peligro usted mismo y a otras personas. Guarde estas instrucciones de uso para el futuro y manténgalas al alcance.
- Si vende o entrega el producto a otra persona, incluya también las instrucciones de uso.
- Utilice el producto únicamente cuando se encuentre en perfecto estado. Si el producto o parte de él presenta defectos, póngase en contacto con nuestro servicio técnico.
- Este producto no está concebido para ser utilizado por personas con las capacidades físicas, sensoriales o mentales limitadas o con escasa experiencia y/o escasos conocimientos, salvo que estén bajo la supervisión de otra persona responsable de su seguridad o que hayan recibido instrucciones sobre la utilización del mismo.

Volumen de entrega

Aviso:
Si una pieza faltara o estuviera dañada, póngase en contacto con el servicio técnico.

Montaje

¡ATENCIÓN!
¡Peligro de daños materiales!
Controle que no se pince ni aplaste ningún cable.

▶ ver la figura 1

1a
Fijación con borne

1b
Fijación con boquilla pasatubos
▶ ver la figura 2

1. Gire el asa hasta el tope hacia arriba para fijar el adaptador de doble brazo al poste.
2. Tire del asa hacia fuera y, después, suéltelo. El asa vuelve automáticamente a la posición inferior. Repita el mismo proceso para fijar el adaptador.

▶ ver la figura 3
¡Preste atención a la longitud correcta de los tornillos!
▶ ver la figura 4

Nota:
Si el monitor no se detiene en la posición deseada, apriete el tornillo como se indica.

Limpieza y mantenimiento

¡ATENCIÓN!
¡Peligro de daños en el producto!
No utilice objetos abrasivos ni afilados, ni productos de limpieza agresivos.
No utilice disolventes.

- Para prevenir la menor movilidad ocasionada por sedimentos de polvo se recomienda quitar el polvo del soporte del monitor con frecuencia.
- Limpie el producto en seco o con un paño de microfibras ligeramente humedecido.
- Someta el monitor y la fijación de la mesa a un control recurrente de la estabilidad y la seguridad.

Dirección de atención

DURABLE
Hunke & Jochheim GmbH & Co. KG
Servicio técnico
Grünlandweg 1-5
58640 Iserlohn

Eliminación

Eliminación del producto

Qualität und Recyclingfähigkeit

Con la eliminación separada, estará facilitando el reciclaje u otra forma de reutilización de aparatos usados, ayudando a evitar que determinadas sustancias contaminen el medio ambiente.

Eliminación del embalaje

El embalaje se compone de cartón y plásticos correspondientemente identificados, que se pueden reutilizar.

– Lleve estos materiales a una estación de reciclaje.

Datos técnicos

Nombre del producto	Soporte para monitor
Placa VESA apta para Distancia de los agujeros del monitor	75×75 mm 100×100 mm
Peso del monitor	0–8 kg

Beoogd gebruik

Het product is bedoeld voor het bevestigen van monitoren op tafels in droge binnenruimtes binnen de gespecificeerde belastingslimieten (▶ zie „Technische gegevens“ op pagina 23).
Voer alleen werkzaamheden uit die in deze gebruiksaanwijzing beschreven zijn. Ieder ander gebruik wordt beschouwd als ongeoorloofd gebruik. De fabrikant is niet aansprakelijk voor schade die hieruit voortvloeit.

Voor uw veiligheid

Algemene veiligheidsinstructies

- Voor een veilige omgang met dit product moet de gebruiker deze gebruiksaanwijzing voorafgaand aan de ingebruikname gelezen en begrepen hebben.
- Neem alle veiligheidsinstructies in acht! Wanneer u de veiligheidsinstructies niet in acht neemt, brengt u uzelf en anderen in gevaar. Bewaar deze gebruiksaanwijzing voor toekomstig gebruik en houd deze altijd binnen handbereik.
- Wanneer u het product doorverkoopt of weggeeft, moet u ook deze gebruiksaanwijzing meegeven.
- Gebruik het product alleen als het perfect in orde is. Als het product of een onderdeel daarvan defect is, neem dan contact op met onze service.
- Dit product is niet bestemd voor gebruik door personen met lichamelijke, zintuiglijke of verstandelijke beperkingen of te weinig ervaring en/of kennis, tenzij een voor hun veiligheid verantwoordelijke persoon toezicht houdt of instructies gegeven heeft over hoe het product moet worden gebruikt.

Leveringsomvang

Aanwijzing:
Mocht een van de delen ontbreken of beschadigd zijn, neem dan contact op met onze service.

Montage

LET OP!
Gevaar voor materiële schade!
Pas op dat er geen kabels bekneld of geplet raken.

▶ zie afbeelding 1

1a
Bevestiging met klem

1b
Bevestiging met tule
▶ zie afbeelding 2

1. Draai de handgreep tot tegen de aanslag omhoog om de dubbele armadapter aan de mast te bevestigen.
2. Trek de handgreep naar buiten en laat deze daarna los. De handgreep keert automatisch terug in de onderste positie. Herhaal dezelfde procedure om de adapter te bevestigen.

▶ zie afbeelding 3
Let op de juiste schroeflengte!
▶ zie afbeelding 4

Aanwijzing:
Als de monitor niet in de gewenste positie stopt, draai de schroef dan zoals getoond vast.

Reiniging en onderhoud

LET OP!
Gevaar voor schade aan het product!
Gebruik geen schurende of scherpe voorwerpen of agressieve reinigingsmiddelen.
Gebruik geen oplosmiddelen.

- Om afnemende beweeglijkheid door stofafzettingen te voorkomen, adviseren wij om stof regelmatig van de monitorhouder te verwijderen.
- Veeg het product droog of met een iets vochtige microvezeldoek af.
- Controleer de monitorhouder en tafelbevestiging regelmatig op veiligheid en stabiliteit.

Serviceadres

DURABLE
Hunke & Jochheim GmbH & Co. KG
Service
Grünlandweg 1-5
58640 Iserlohn

Verwijdering

Product afvoeren

Qualität und Recyclingfähigkeit

Door afval te scheiden zorgt u voor recycling of andere vormen van hergebruik van oude apparaten. U helpt daarmee te voorkomen dat onder bepaalde omstandigheden verontreinigende stoffen in het milieu terechtkomen.

Verpakking afvoeren

De verpakking bestaat uit karton en overeenkomstig gekenmerkte kunststoffen, die hergebruikt kunnen worden.

– Zorg ervoor dat dit materiaal wordt hergebruikt.

Technische gegevens

Productnaam	Monitorhouder
VESA-plaat geschikt voor monitorgatafstanden	75×75 mm 100×100 mm
Gewicht monitor	0–8 kg

Uso conforme

Il prodotto è destinato al montaggio di monitor su tavoli in ambienti interni asciutti entro i limiti di carico specificati (▶ vedi "Dati tecnici" a pagina 27).
Eseguire solo le attività descritte in queste istruzioni per l'uso. Qualsiasi utilizzo differente sarà considerato un uso improprio non consentito. Il produttore non risponderà per i danni da ciò derivanti.

Per la propria sicurezza

Avvertenze di base per la sicurezza

- Per impiegare questo prodotto in modo sicuro, l'utente dovrà assicurarsi di aver letto e compreso queste istruzioni per l'uso prima della messa in funzione.
- Osservare tutte le avvertenze di sicurezza! L'inosservanza delle avvertenze per la sicurezza potrebbe comportare pericoli per l'utente e per gli altri. Conservare queste istruzioni per l'uso per il futuro e tenerle sempre a portata di mano.
- Nel caso si intenda vendere o cedere il prodotto a terzi, esso dovrà essere sempre assolutamente accompagnato dalle rispettive istruzioni per l'uso.
- Utilizzare il prodotto solo se in perfette condizioni. Qualora il prodotto o una parte di esso fossero difettosi, contattare il nostro servizio di assistenza.
- Questo prodotto può essere impiegato da persone con abilità fisiche, sensoriali o mentali limitate o con mancanza di esperienza e/o conoscenze solo se sotto la supervisione di una persona responsabile per la loro sicurezza o dopo essere state adeguatamente istruite su come utilizzare il prodotto.

Volume di consegna

Avvertenza:
se una delle parti mancasse o fosse danneggiata, contattare il nostro servizio di assistenza.

Montaggio

ATTENZIONE!
Pericolo di danni materiali!
Fare attenzione a non pizzicare o schiacciare i cavi.

▶ vedi figura 1

1a

Fissaggio con morsetto

1b

Fissaggio con bussola

▶ vedi figura 2

1. Ruotare la manopola verso l'alto fino all'arresto per fissare l'adattatore a doppio braccio all'asta.
2. Tirare la manopola verso l'esterno e poi rilasciarla. La manopola ritorna automaticamente nella posizione bassa. Ripetere la stessa operazione per fissare l'adattatore.

▶ vedi figura 3

Prestare attenzione alla giusta lunghezza delle viti!

▶ vedi figura 4

Nota:
Se il monitor non si arresta nella posizione desiderata, stringere la vite come mostrato in figura.

Pulizia e manutenzione

ATTENZIONE!
Pericolo di danni al prodotto!
Non utilizzare oggetti abrasivi o affilati né detergenti aggressivi.
Non impiegare solventi.

- Per prevenire la riduzione della mobilità a causa dei depositi di polvere, si consiglia di spolverare regolarmente il supporto del monitor.
- Asciugare per bene il prodotto con un panno in microfibra asciutto o leggermente umido.
- Verificare regolarmente la sicurezza e la stabilità del supporto del monitor e dell'elemento di fissaggio tavolo.

Indirizzo centro di assistenza tecnica

DURABLE
Hunke & Jochheim GmbH & Co. KG
Service
Grünlandweg 1-5
58640 Iserlohn

Smaltimento

Smaltimento del prodotto

Qualität und Recyclingfähigkeit

Lo smaltimento separato consente il riciclaggio o altre forme di riutilizzo delle apparecchiature. Si impedisce così che le sostanze nocive si disperdano nell'ambiente.

Smaltire l'imballaggio

L'imballaggio è composto da cartone e materiali plastici contrassegnati, i quali possono essere riutilizzati.

– Consegnare tali materiali per consentirne il riciclaggio.

Dati tecnici

Nome del prodotto	Supporto per monitor
Supporto VESA adatto per Distanze fori monitor	75×75 mm 100×100 mm
Peso monitor	0–8 kg

Ändamålsenlig användning

Produkten är avsedd för fastsättning av skärmar på bord i torra lokaler inomhus inom de angivna belastningsgränserna (▶ se "Tekniska data" på sidan 31).
Vidtag endast de åtgärder som beskrivs i denna bruksanvisning. All annan användning är otillåten felanvändning. Tillverkaren svarar inte för skador som uppstår genom otillåten felanvändning.

För din säkerhet

Grundläggande säkerhetshänvisningar

- För en säker hantering av denna produkt måste användaren ha läst och förstått denna bruksanvisning före idrifttagning.
- Beakta alla säkerhetshänvisningar! Om så inte sker, hamnar du själv och andra i fara. Spara bruksanvisningen för senare bruk och ha den alltid inom räckhåll.
- Om du säljer eller lämnar produkten vidare måste denna bruksanvisning ovillkorligen följa med.
- Använd produkten endast när den är i felfritt skick. Om produkten eller en del av den är defekt ber vi dig kontakta vår service.
- Denna produkt är inte avsedd att användas av personer med begränsade fysiska, sensoriska eller mentala förmågor eller brist på erfarenhet och/eller kunskap, såvida inte står under uppsikt av en person som är ansvarig för deras säkerhet eller av denna får anvisningar om hur produkten skall användas.

Leveransomfattning

i

Hänvisning:
Om någon del saknas eller är skadad, vänligen kontakta service.

Montering

OBS!
Risk för sakskador!
Se till att inga kablar kläms fast eller fastnar.

▶ se bild 1

1a
Fastsättning med klämma

1b
Fastsättning med hylsa
▶ se bild 2

1. Skruva upp handtaget ända till anslaget för att montera dubbelarmadaptern på masten.
2. Dra handtaget utåt, och släpp det därefter. Handtaget återgår automatiskt till den nedre positionen. Upprepa samma procedur för att montera adaptern.

▶ se bild 3
Se till att skruvarna har rätt längd!
▶ se bild 4

Märk:
Om monitorn inte stannar i önskat läge, måste skruven dras åt som i bilden.

Rengöring och underhåll

OBS!
Risk för produktskador!
Använd inga skurande eller vassa föremål eller aggressiva rengöringsmedel.
Använd inte lösningsmedel.

- För förebyggande av försämrad rörlighet p.g.a. damm rekommenderar vi att monitorhållaren rengörs regelbundet från damm.
- Torka av produkten torrt eller med en lätt fuktad mikrofiberduk.
- Kontrollera monitorhållare och bordsfäste regelbundet avs. säkerhet och stabilitet.

Serviceadress

DURABLE
Hunke & Jochheim GmbH & Co. KG
Service
Grünlandweg 1-5
58640 Iserlohn

Bortskaffning

Bortskaffning av produkten

Qualität und Recyclingfähigkeit

Lämna in dina källsorterade, uttjänta produkter till återvinning. Du bidrar då till att stoppa farliga ämnen från att komma ut i vår miljö.

Bortskaffning av förpackningen

Förpackningen består av kartong och uppmärkta plaster som kan återvinnas.

– Lämna dessa material till återvinningen.

Tekniska data

Produktnamn	Monitorhållare
VESA-platta lämplig för monitorhålavstånd	75×75 mm 100×100 mm
Vikt, monitor	0–8 kg

Użycie zgodne z przeznaczeniem

Produkt jest przeznaczony do montażu monitorów na stołach w suchym środowisku wewnętrznym w ramach określonych granic obciążenia (▶ patrz „Dane techniczne“ na stronie 35).
Należy wykonywać wyłącznie czynności opisane w niniejszej instrukcji. Każde inne zastosowanie uważa się za niedozwolone. Producent nie odpowiada za powstałe w jego wyniku szkody.

Bezpieczeństwo użytkownika

Podstawowe wskazówki dotyczące bezpieczeństwa

- W celu bezpiecznego posługiwania się produktem, użytkownik musi dokładnie zapoznać się przed jego uruchomieniem z niniejszą instrukcją obsługi.
- Należy przestrzegać wszystkich wskazówek bezpieczeństwa! Ich nieprzestrzeganie powoduje zagrożenie dla użytkownika i innych osób. Instrukcję tę należy zachować i przechowywać zawsze w dostępnym miejscu.
- W przypadku sprzedaży produktu lub przekazania go innym osobom, należy koniecznie dołączyć do niego także niniejszą instrukcję użycia.
- Produkt ten wolno używać tylko w nienagannym stanie technicznym. W przypadku uszkodzenia produktu lub jego części prosimy o kontakt z naszym serwisem.
- Produkt nie może być używane przez osoby o ograniczonych możliwościach fizycznych, sensorycznych lub psychicznych oraz o ograniczonej wiedzy lub doświadczeniu, chyba, że są one nadzorowane i instruowane przez osobę odpowiedzialną za ich bezpieczeństwo lub otrzymują od niej instrukcje, jak produkt użytkować.

Zakres dostawy

Wskazówka:
W razie braku lub uszkodzenia jednego z elementów należy zwrócić się do serwisu.

Montaż

UWAGA!
Możliwość wystąpienia strat materialnych!
Zwrócić przy tym uwagę, aby kabla nie zakleszczyć i nie zgniatać.

▶ patrz ilustracja 1

1a
Mocowanie z zaciskiem

1b
Mocowanie z tulejką
▶ patrz ilustracja 2

1. Obróć uchwyt w górę, aż się zatrzyma, aby przymocować adapter podwójnego ramienia do masztu.
2. Wyciągnij uchwyt na zewnątrz, a następnie zwolnij. Uchwyt automatycznie powróci do dolnej pozycji. Powtórz ten sam proces, aby podłączyć adapter.

▶ patrz ilustracja 3
Zwróć uwagę na odpowiednią długość śrub!
▶ patrz ilustracja 4

Wskazówka:
Jeżeli monitor nie zatrzyma się w żądanej pozycji, dokręć śrubę, jak pokazano na ilustraci.

Czyszczenie i konserwacja

UWAGA!
Ryzyko uszkodzenia produktu!
Nie używać przedmiotów trących lub ostrych ani agresywnych środków czyszczących.
Nie stosować rozpuszczalników.

- Aby uniknąć zmniejszenia zakresu ruchów spowodowanych przez osadzaniem się kurzu, zaleca się regularne usuwanie kurzu z reflektora.
- Wytrzeć produkt na sucho lub lekko wilgotną ściereczką z mikrofazy.
- Uchwyt monitora i mocowanie do stołu sprawdzać regularnie pod kątem prawidłowego zamocowania i funkcjonowania.

Adres serwisu

DURABLE
Hunke & Jochheim GmbH & Co. KG
Service
Grünlandweg 1-5
58640 Iserlohn

Utylizacja

Utylizacja produktu

Qualität und Recyclingfähigkeit

W ramach oddzielnej utylizacji zużyte urządzenia są przekazywane do recyklingu lub innego rodzaju przerobu surowców wtórnych. Zapobiega to przedostawaniu się szkodliwych substancji do środowiska.

Utylizacja opakowania

W skład opakowania wchodzi karton i odpowiednio oznakowane tworzywa, które nadają się do ponownego wykorzystania.

– Materiały te należy przekazać do recyklingu.

Dane techniczne

Nazwa produktu	Uchwyt do monitora
Płyta VESA przeznaczona do odstępów otworów monitora	75×75 mm 100×100 mm
Ciężar monitora	0–8 kg

Использование по назначению

Устройство предназначено для установки мониторов на столах в сухих помещениях в пределах указанной максимально допустимой нагрузки (▶ см. «Технические характеристики» на стр. 39).
При обращении с устройством следуйте рекомендациям данной инструкции. Любое применение, отличающееся от описанного здесь, считается использованием не по назначению. В этом случае производитель не несет ответственности за возможный ущерб.

Ваша безопасность

Основные правила техники безопасности

- Для гарантии безопасности перед первым использованием устройства пользователь должен прочитать и понять данную инструкцию по эксплуатации.
- Выполняйте все правила техники безопасности! Невыполнение правил безопасности опасно для вас и окружающих. Сохраните данную инструкцию по эксплуатации и всегда держите ее в доступном месте.
- При передаче в пользование либо продаже устройства обязательно прилагайте руководство по эксплуатации.
- Используйте устройство только в исправном состоянии. Если вы обнаружили неисправность устройства или его компонента, свяжитесь с нашим сервисным отделом.
- Данное устройство не предназначено для использования лицами с ограниченными физическими, сенсорными или умственными способностями, не обладающими достаточным опытом и/или знаниями; однако, они могут использовать устройство под присмотром лиц, отвечающих за их безопасность, или получив от них инструкцию относительно использования устройства.

Комплект поставки

Указание
При отсутствии или повреждении компонента обратитесь, пожалуйста, в сервисный отдел.

Монтаж

ВНИМАНИЕ!
Риск материального ущерба!
Убедитесь в том, что кабель не зажат и не защемлен.

▶ см. рис. 1

1a

Фиксация с помощью зажима

1b

Фиксация с помощью трубки

▶ см. рис. 2

1. Поверните рукоятку кверху до упора, чтобы закрепить адаптер двуплечего рычага на стойке.
2. Потяните за рукоятку наружу и затем отпустите ее. Рукоятка автоматически вернется в нижнее положение. Повторите аналогичный процесс для закрепления адаптера.

▶ см. рис. 3

Следите за корректностью длины винтов!

▶ см. рис. 4

Указание:
Если монитор не удерживается в нужном положении, затяните винт как показано на рисунке.

Очистка и техобслуживание

ВНИМАНИЕ!
Опасность повреждения продукта!
Не используйте абразивные, острые предметы или агрессивные чистящие средства.
Не пользуйтесь растворителями.

- Чтобы предотвратить снижение подвижности из-за отложения пыли, рекомендуется регулярно удалять пыль с держателя монитора.
- Протирайте устройство сухой или слегка влажной салфеткой из микрофибры.
- Регулярно проверяйте держатель монитора и настольный кронштейн на предмет безопасности и устойчивости.

Адрес сервисной службы

DURABLE
Hunke & Jochheim GmbH & Co. KG
Сервисное обслуживание
Grünlandweg 1-5
58640 Iserlohn (Изерлон)

Утилизация

Утилизация продукта

Qualität und Recyclingfähigkeit

При раздельном сборе отслуживших свой срок приборов осуществляется вторичное использование или переработка. Это ваш вклад в защиту окружающей среды от загрязнения.

Утилизация упаковки

Упаковка состоит из картона и пластика с соответствующей маркировкой, пригодных для вторичного использования.

– Эти материалы подлежат утилизации с целью дальнейшей переработки.

Технические характеристики

Название изделия	Кронштейн для монитора
Пластина VESA предназначена для Расстояние между отверстиями монитора	75×75 мм 100×100 мм
Вес монитора	0–8 кг

DURABLE · Hunke & Jochheim GmbH & Co.
Przedstawiciel w Poznaniu Finpap sp. z o.o.
ul. Główna 6 61-005 Poznań
Phone 61 877 59 81 · mob + 48 501 388 653
sklep@durable.poznan.pl · www.durable.poznan.pl

©DURABLE 2022